FEUILLE DE SPÉCIFICATIONS

Projet

Notes

Type de luminaire

Date

UR3G

Série 3-1/2 po
Garniture ronde à éclairage mural

UR3GF-1111 (illustrée)

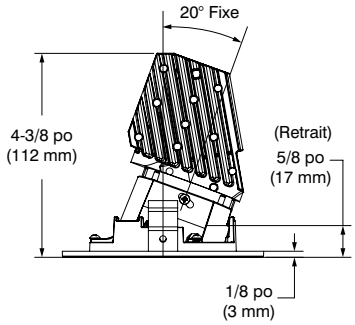

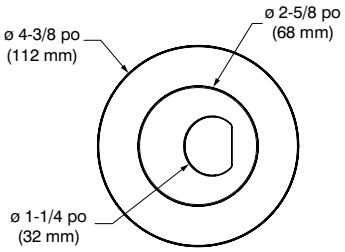

SPÉCIFICATIONS

MODULE DEL

COULEURS SOLIDES

Matrice DEL Lumileds Luxeon

2 700K - IRC : +80 et +90

3 000K - IRC : +80 et +90

3 500K - IRC : +90

4 000K - IRC : +90

Maintien du flux lumineux : L_{70} @ 50 000 heures

Triage des couleurs : 3 SDCM

MODULE DEL (SUITE)

GRADATION CHAUDE (WD)

Matrice DEL imitant les conditions de gradation des lampes halogènes en faisant passer la température de couleur de 3 050K à pleine intensité jusqu'à 1 800K à intensité minimum tout en assurant un IRC de +90 tout au long de la plage de gradation.

Maintien du flux lumineux : L_{70} @ 50 000 heures

Triage des couleurs : 3 SDCM

LUMENS DÉLIVRÉS

Performance 1 (10W) :

516 lumens @ 3 000K, 51,6 lm/W

Performance 2 (15W) :

672 lumens @ 3 000K, 44,8 lm/W

Gradation Chaude (WD)

329 lumens @ 3 000K, 21,9 lm/W

SYSTÈME OPTIQUE*

Réflecteur optique disponible : large

	Standard
Faisceau large **(L)**	65°

*** Le faisceau présenté est une moyennes. Consulter les fichiers photométriques .ies sur notre site Web pour plus de détails.**

LENTILLE

Givrée **(F)** pour un éclairage uniforme et un effet optimal.

RÉFLECTEURS PEINTS

Aluminium anodisé naturel **(AN)**

Blanc mat **(11)**

Noir mat **(22)**
(suggéré pour un résultat optimal)

ALIMENTATION

(déterminée selon le choix du boîtier)
120V, 277V ou 120V/277V
Plusieurs modèles de pilotes disponibles en deux performances (10W et 15W) offerts en deux options de gradation (ELV et 0-10V).
Vous reporter à la fiche technique du boîtier pour plus de détails.

DISSIPATEUR THERMIQUE

En aluminium injecté de très haute qualité afin de dissiper un maximum de chaleur.

GARNITURE

Garniture en aluminium injecté avec recouvrement en poudre ou plaquée. Inclinaison fixe à 20°.

TROU DE PERÇAGE

ø 3-3/4 po (95 mm)

CONTRASTE

1009, rue du Parc Industriel
Lévis (Québec) G6Z 1C5 Canada
Tél. : 1-888-839-4624
Téléc. : 1-877-839-7057
eclairagecontraste.com/fr
info@contrastlighting.com

2018-01
Révision 1

IMPRIMÉ AU CANADA

© 2018 Éclairage Contraste M.L. Inc.
Tous droits réservés

Éclairage Contraste M.L. Inc. se réserve le droit de modifier les spécifications et/ou de discontinuer tout produit en tout temps et ne pourra être tenu responsable pour toutes conséquences résultant de l'utilisation de cette publication.

UR3G

Série 3-1/2 po
Garniture ronde à éclairage mural

SPÉCIFICATIONS (SUITE)

BOÎTIERS COMPATIBLES

	Boîtier rénovateur	Boîtier nouvelle construction	Boîtier isolé
Performance 1 10W Gradation chaude non compatible	**IC et étanche à l'air** REUR3-120D1 REUR3-120E1 REUR3-277D1 REUR3-UV1	**IC et étanche à l'air** NWUR3-120D1 NWUR3-120E1 NWUR3-277D1 NWUR3-UV1 **Pilote d'urgence Non-IC et étanche à l'air** NWUR3-120D1-EM NWUR3-120E1-EM NWUR3-277D1-EM NWUR3-UV1-EM	**Étanche à l'air** ISUR3-120D1 ISUR3-120E1 ISUR3-277D1 ISUR3-UV1 **Chicago Plenum et polyuréthane étanche à l'air** ISUR3-120D1P ISUR3-120E1P ISUR3-277D1P ISUR3-UV1P
Performance 2 15W MAX	**Non-IC et étanche à l'air** REUR3-120D2 REUR3-120E2 REUR3-120EB2 REUR3-2772 REUR3-277D2 REUR3-UV2	**Non-IC et étanche à l'air** NWUR3-120D2 NWUR3-120E2 NWUR3-120EB2 NWUR3-2772 NWUR3-277D2 NWUR3-UV2 **Pilote d'urgence Non-IC et étanche à l'air** NWUR3-120D2-EM NWUR3-120E2-EM NWUR3-120EB2-EM NWUR3-2772-EM NWUR3-277D2-EM NWUR3-UV2-EM	**Étanche à l'air** ISUR3-120D2 ISUR3-120E2 ISUR3-120EB2 ISUR3-2772 ISUR3-277D2 ISUR3-UV2 **Chicago Plenum étanche à l'air** ISUR3-120D2P ISUR3-120E2P ISUR3-120EB2P ISUR3-2772P ISUR3-277D2P ISUR3-UV2P

Pour la gradation, veuillez consulter fréquemment la liste suggérée de gradateurs compatibles sur notre site Web : **www.eclairagecontraste.com/fr**

Contraste suggère de commander les types de gradation et les performances **EB2 (ELV (+ value)/15W)**, **D2 (0-10V/15W)** ou **UV2 (ELV/0-10V/15W)** pour une utilisation avec la gradation chaude

HOMOLOGATION

Homologué cULus **E343977** pour endroits humides
Certifié à la Commission de l'Énergie de la Californie selon l'Annexe JA8

GARANTIE

Garantie de 1 an sur les composants contre les défauts de fabrication
Garantie de 5 ans sur les matrices à DEL et sur les pilotes

1009, rue du Parc Industriel
Lévis (Québec) G6Z 1C5 Canada
Tél. : 1-888-839-4624
Téléc. : 1-877-839-7057
eclairagecontraste.com/fr
info@contrastlighting.com

© 2018 Éclairage Contraste M.L. Inc.
Tous droits réservés

Éclairage Contraste M.L. Inc. se réserve le droit de modifier les spécifications et/ou de discontinuer tout produit en tout temps et ne pourra être tenu responsable pour toutes conséquences résultant de l'utilisation de cette publication.

UR3G

Série 3-1/2 po
Garniture ronde à éclairage mural

EXEMPLE DE CODIFICATION

UR3GF-1122MG2780L

- MODÈLE
- LENTILLE
- FINI DE GARNITURE
- FINI DE RÉFLECTEUR
- OPTION QUALITÉ MARINE
- TEMPÉRATURE DE COULEUR ET IRC
- FAISCEAU

CODES DE COMMANDE

MODÈLE	LENTILLE	FINIS DE GARNITURE	FINIS DE RÉFLECTEUR	QUALITÉ MARINE	TEMPÉRATURES DE COULEUR ET IRC	FAISCEAU
UR3G	**F**					**L**
UR3G	**F** Givrée (std)	**-01** Blanc **-03SA** Or satiné **-04BR** Chrome brossé **-11** Blanc mat **-12BR** Nickel brossé **-13** Nickel satiné **-22** Noir mat **-25** Gris polaire (le fini **-25** correspond parfaitement au fini **AN** des réflecteurs)	**PEINT** **AN** Aluminium anodisé naturel **11** Blanc mat **22** Noir mat (suggéré pour un résultat optimal) (Non disponible avec le fini **-03SA**)	**MG (optionnel)** S'applique sur les finis suivants : -01, -11, -22 et -25	**2780** 2 700K (IRC +80) **3080** 3 000K (IRC +80) **2790** 2 700K (IRC +90) **3090** 3 000K (IRC +90) **3590** 3 500K (IRC +90) **4090** 4 000K (IRC +90) **WD90** Gradation chaude (IRC +90) Compatible avec les pilotes 15W seulement (EB2, D2 et UV2)	**L** Large (65°)

RONDS RÉPARATEURS

Les ronds réparateurs corrigent les ouvertures trop grandes ou abîmées des trous de perçage.

Code : **RR3-01** (blanc)
RR3-03SA (or satiné)
RR3-04BR (chrome brossé)
RR3-11 (blanc mat)
RR3-12BR (nickel brossé)
RR3-13 (nickel satiné)
RR3-22 (noir mat)
RR3-25 (gris polaire)

Diamètre extérieur : ø 6-1/8 po (156 mm)
Diamètre intérieur : ø 3-11/16 po (94 mm)

ADAPTATEUR D'OUVERTURE

Adapte une ouverture allant jusqu'à 4-1/4 po (108 mm) pour recevoir un boîtier de 3-1/2 po (89 mm).

Fini : Acier galvanisé

Code : 312296

Diamètre extérieur : ø 4-5/16 po (110 mm)
Diamètre intérieur : ø 3-5/8 po (92 mm)

QUALITÉ MARINE

Garantie de 2 ans sur le fini

Cette option augmente la résistance des finis peints en réduisant et en ralentissant l'apparition ainsi que la propagation de l'oxydation (ex : rouille ou autres).

Le traitement « QUALITÉ MARINE » est alors recommandé pour les endroits humides à mouillés.

À moins d'indication contraire, les garnitures sont conçues pour l'intérieur. Convient toutefois aux endroits froids et extérieurs, comme sous les corniches, où les luminaires ne sont pas exposés directement à la pluie ou à la neige.

AVERTISSEMENT – Cette option n'est pas conçue pour les milieux salins et/ou hautement corrosifs tels que les corniches des régions côtières et des piscines intérieures. Une telle utilisation annulera la garantie du produit.

1009, rue du Parc Industriel
Lévis (Québec) G6Z 1C5 Canada
Tél. : 1-888-839-4624
Téléc. : 1-877-839-7057
eclairagecontraste.com/fr
info@contrastlighting.com

© 2018 Éclairage Contraste M.L. Inc.
Tous droits réservés

Éclairage Contraste M.L. Inc. se réserve le droit de modifier les spécifications et/ou de discontinuer tout produit en tout temps et ne pourra être tenu responsable pour toutes conséquences résultant de l'utilisation de cette publication.

UR3G

Série 3-1/2 po
Garniture ronde à éclairage mural

DONNÉES PHOTOMÉTRIQUES

Afin d'obtenir une donnée photométrique précise, multiplier les lumens relatifs au produit sélectionné disponible dans les tableaux des lumens ci-dessous par le(s) facteur(s) applicable(s) listé(s) dans les tableaux de facteurs ci-dessous.
Prendre note que ces facteurs doivent également être implémentés dans les fichiers .ies disponibles sur notre site web.

Avec boîtier performance 1

	Faisceau large (65˚)	
2 700K avec IRC de +80	504 lm	50,4 lm/W
3 000K avec IRC de +80	516 lm	51,6 lm/W

2 700K avec IRC de +90	418 lm	41,8 lm/W
3 000K avec IRC de +90	432 lm	43,2 lm/W
3 500K avec IRC de +90	456 lm	45,6 lm/W
4 000K avec IRC de +90	469 lm	46,9 lm/W
Gradation chaude avec IRC de +90	Non disponible avec les boîtiers performance 1	

Facteur de boîtier performance 1	
XXUR-120E1	0,90
XXUR-120D1 ou XXUR-277D1	1

Avec boîtier performance 2

	Faisceau large (65˚)	
2 700K avec IRC de +80	656 lm	43,7 lm/W
3 000K avec IRC de +80	672 lm	44,8 lm/W

2 700K avec IRC de +90	545 lm	36,3 lm/W
3 000K avec IRC de +90	563 lm	37,5 lm/W
3 500K avec IRC de +90	594 lm	39,6 lm/W
4 000K avec IRC de +90	610 lm	40,6 lm/W
Gradation chaude avec IRC de +90	329 lm	21,9 lm/W

Facteur de boîtier performance 2	
XXUR-120E2	0,95
XXUR-120EB2, XXUR-120D2, XXUR-2772 ou XXUR-277D2	1

Facteur de réflecteur	
AN	0,99
11	1
22	0,97

1009, rue du Parc Industriel
Lévis (Québec) G6Z 1C5 Canada
Tél. : 1-888-839-4624
Téléc. : 1-877-839-7057
eclairagecontraste.com/fr
info@contrastlighting.com

© 2018 Éclairage Contraste M.L. Inc.
Tous droits réservés

Éclairage Contraste M.L. Inc. se réserve le droit de modifier les spécifications et/ou de discontinuer tout produit en tout temps et ne pourra être tenu responsable pour toutes conséquences résultant de l'utilisation de cette publication.

UR3G

Série 3-1/2 po
Garniture ronde à éclairage mural

DONNÉES PHOTOMÉTRIQUES

3000K, IRC de +90, Faisceau large, Performance 1

DISTRIBUTION DES CANDELAS

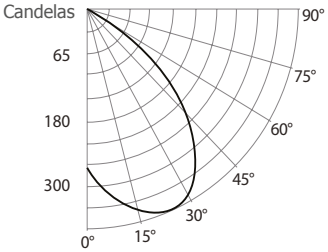

CÔNE LUMINEUX

Distance	PB	DIA
06′	7,17	7,6′
08′	4,03	10,1′
10′	2,58	12,7′
12′	1,79	15,2′
14′	1,32	17,8′
16′	1,01	20,3′

Faisceau : 64,8°
L'angle du faisceau est déterminé par l'éclairage obtenu à 50% de son intensité au nadir.

LUMINAIRE

Performance 1 DEL	3000K	Faisceau large
ILCF / Lumens	258 /	433
Wattage	**120V** 10W	**277V** 10W
Intensité du courant	0,083A	0,036A
Maintien flux lumineux	L70 @ 50 000 Hrs	
IRC	+90	
Lumens/Watt	43,3	
Critère d'espacement	0,26	

COEFFICIENT D'UTILISATION - %

Refl. du plafond %		80		50		30	
Refl. des murs %		**50**	**30**	**50**	**30**	**50**	**30**
RCP	0	119	119	111	111	106	106
	2	98	93	93	89	90	86
	4	80	73	77	71	75	70
	6	67	59	64	58	63	57
	8	57	49	55	48	54	48
	10	49	42	47	41	47	41

Méthode des cavités zonales
Réflectance de la cavité de plancher : 20%

FLUX LUMINEUX ZONALE

ZONE	LUMENS	%LUMINAIRE
0-30	184,3	82,2%
0-40	284,2	96,3%
0-60	412,1	99,8%
60-90	20,9	0,2%
0-90	433	100%

DISTRIBUTION DES CANDELAS

DEGRÉS/ VERTICALE	CANDELAS
0	258
15	336
30	332
45	230
60	63
75	4
90	0

Candelas au mur - Performance 1

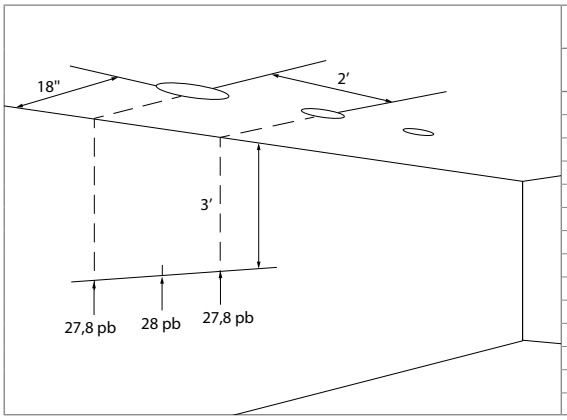

Distance du plafond en pied	18″ du mur 2' au centre		
0,5	0,3	0,3	0,3
1	10,4	10,4	10,4
1,5	34	34	34
2	40,3	40,4	40,3
2,5	34,9	35	34,9
3	27,8	28	27,8
4	16,8	17,1	16,8
5	10,4	10,7	10,4
6	6,8	7	6,8
7	4,6	4,8	4,6
8	3,3	3,4	3,3
9	2,4	2,9	2,4
10	1,8	1,9	1,8

Note : les données sont en pied bougie

1009, rue du Parc Industriel
Lévis (Québec) G6Z 1C5 Canada
Tél. : 1-888-839-4624
Téléc. : 1-877-839-7057
eclairagecontraste.com/fr
info@contrastlighting.com

© 2018 Éclairage Contraste M.L. Inc.
Tous droits réservés

Éclairage Contraste M.L. Inc. se réserve le droit de modifier les spécifications et/ou de discontinuer tout produit en tout temps et ne pourra être tenu responsable pour toutes conséquences résultant de l'utilisation de cette publication.

UR3G

Série 3-1/2 po
Garniture ronde à éclairage mural

DONNÉES PHOTOMÉTRIQUES

3 000K, IRC de +90, Faisceau large, Performance 2

DISTRIBUTION DES CANDELAS

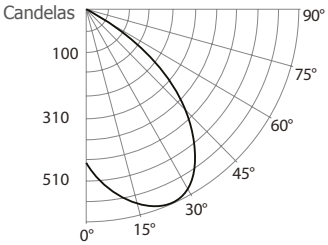

CÔNE LUMINEUX

Distance	PB	DIA
06′	12,17	7,6′
08′	6,84	10,1′
10′	4,38	12,7′
12′	3,04	15,2′
14′	2,23	17,7′
16′	1,71	20,3′

Faisceau : 64,7˚
L'angle du faisceau est déterminé par l'éclairage obtenu à 50% de son intensité au nadir.

LUMINAIRE

Performance 2 DEL	3 000K	Faisceau large
ILCF / Lumens	438 /	735,3
Wattage	**120V** 15W	**277V** 15W
Intensité du courant	0,125A	0,054A
Maintien flux lumineux	L70 @ 50 000 Hrs	
IRC	+90	
Lumens/Watt	49	
Critère d'espacement	0,26	

COEFFICIENT D'UTILISATION - %

Refl. du plafond %		**80**		**50**		**30**	
Refl. des murs %		**50**	**30**	**50**	**30**	**50**	**30**
RCP	0	119	119	111	111	106	106
	2	98	93	93	89	90	86
	4	80	73	77	71	75	70
	6	67	59	64	58	63	57
	8	57	49	55	48	54	48
	10	49	42	47	41	47	41

Méthode des cavités zonales
Réflectance de la cavité de plancher : 20%

FLUX LUMINEUX ZONALE

ZONE	LUMENS	%LUMINAIRE
0-30	313	42,6%
0-40	482,5	65,6%
0-60	699,7	95,2%
60-90	35,6	4,8%
0-90	735,3	100%

DISTRIBUTION DES CANDELAS

DEGRÉS/ VERTICALE	CANDELAS
0	438
15	571
30	563
45	390
60	107
75	6
90	0

Candelas au mur - Performance 2

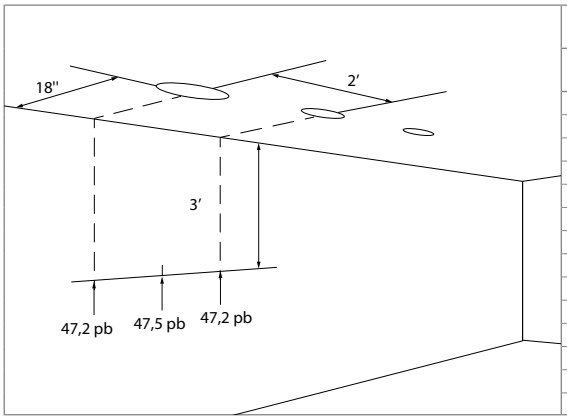

Distance du plafond en pied	18″ du mur 2' au centre		
0,5	0,7	0,7	0,7
1	17,7	17,7	17,7
1,5	57,9	57,9	57,9
2	68,5	68,6	68,5
2,5	59,2	59,7	59,2
3	47,2	47,5	47,2
4	28,5	29	28,5
5	17,7	18,2	17,7
6	11,6	11,9	11,6
7	7,9	8,1	7,9
8	5,6	5,8	5,6
9	4,1	4,2	4,1
10	3,1	3,2	3,1

Note : les données sont en pied bougie

1009, rue du Parc Industriel
Lévis (Québec) G6Z 1C5 Canada
Tél. : 1-888-839-4624
Téléc. : 1-877-839-7057
eclairagecontraste.com/fr
info@contrastlighting.com

© 2018 Éclairage Contraste M.L. Inc.
Tous droits réservés

Éclairage Contraste M.L. Inc. se réserve le droit de modifier les spécifications et/ou de discontinuer tout produit en tout temps et ne pourra être tenu responsable pour toutes conséquences résultant de l'utilisation de cette publication.