A2450VT

Série 4 po

Projet	
Notes	
Type de luminaire	
Date	

Garniture mince avec tube de verre givré

A2450VT-04BR-NFF03 (illustrée)
(Lampe non incluse)

SPÉCIFICATIONS

GARNITURE	En acier formé à la matrice avec recouvrement de peinture en poudre (qualité marine disponible en option) ou plaqué. Différents finis disponibles.
LAMPES (wattage maximum)	**PAR20 DEL** 10W **PAR20** 20-50W Si vous désirez utiliser la gradation et que vous utilisez une lampe PAR20 DEL, veuillez consulter régulièrement la liste de compatibilité des gradateurs du manufacturier de la lampe.
VERRE	**Longueurs disponibles :** 3, 4, 5, 6 et 7 po (76, 102, 122, 152 et 178 mm). **Ajouter la longueur du tube à la fin du code.** **Exemples :** A2450VT-01-NFF**03** A2450VT-01-NFF**06** A2450VT-01-NFF**04** A2450VT-01-NFF**07** A2450VT-01-NFF**05** **Couleur standard : Naturel givré intérieur/extérieur.** **Couleurs de verre disponibles :** Ambre fumé **(-M)** Rouge **(-R)** Naturel **(-N)** Blanc **(-W)** **Texture de verre disponibles :** Claire **(-C)**, Givrée intérieur **(-F)**, Givrée intérieur/extérieur **(-FF)**
TROU DE PERÇAGE	**ø 4-1/4 po (108 mm)**
HOMOLOGATION	• Homologué cULus **E343977** pour **endroits humides** (pour lampes PAR20 DEL) • Homologué cULus **E174023** pour **endroits humides** (pour lampes PAR20 halogènes)
GARANTIE	1 an pour les finis standards, 2 ans sur les finis « Qualité marine ».

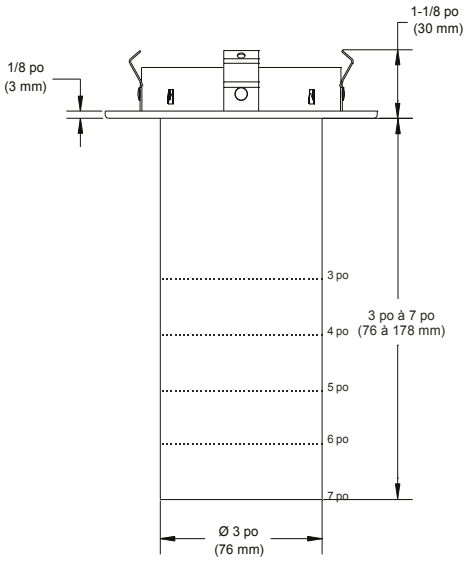

BOÎTIERS COMPATIBLES

DEL	Boîtier rénovateur IC étanche à l'air	Boîtier nouvelle construction IC étanche à l'air
	PAR20 DEL 10W CA2000-LED	**PAR20 DEL** 10W NW2000CA-LED

HALOGÈNES	Boîtier rénovateur	Boîtier nouvelle construction	Boîtier isolé
	PAR20 50W CA2000U	**PAR20** 50W NW2000CAU	**PAR20** 50W ISCA2000

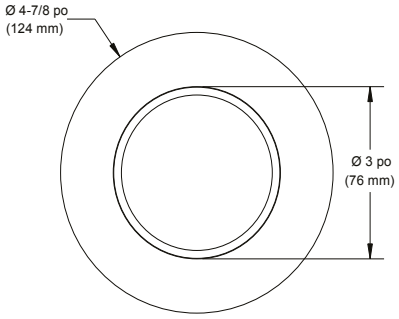

CONTRASTE

1009, rue du Parc Industriel
Lévis (Québec) G6Z 1C5 Canada
Tél. : 1-888-839-4624
Téléc. : 1-877-839-7057
eclairagecontraste.com/fr
info@contrastlighting.com

© 2018 Éclairage Contraste M.L. Inc.
Tous droits réservés

Éclairage Contraste M.L. Inc. se réserve le droit de modifier les spécifications et/ou de discontinuer tout produit en tout temps et ne pourra être tenu responsable pour toutes conséquences résultant de l'utilisation de cette publication.

2018-01
Révision 1
IMPRIMÉ AU CANADA

A2450VT

Série 4 po

EXEMPLE DE CODIFICATION

A2450VT-05MG-NFF03

- A2450VT → MODÈLE
- 05 → FINI DE GARNITURE
- MG → OPTION QUALITÉ MARINE
- N → COULEUR DE VERRE
- FF → TEXTURE
- 03 → LONGEUR DE VERRE

CODES DE COMMANDE

MODÈLE	FINIS DE GARNITURES		QUALITÉ MARINE	COULEURS DE VERRE		TEXTURES		LONGUEURS DU VERRE	
A2450VT									
A2450VT	**-01**	Blanc	**MG** (optionnel)	**-M**	Ambre fumé	**C**	Claire	**03**	3 pouces
	-02	Noir	S'applique sur les finis suivants :	**-N**	Naturel	**F**	Givrée intérieur	**04**	4 pouces
	-03	Plaqué or 24K	-01, -02, -05, -06, -11 et -15	**-R**	Rouge	**FF**	Givrée Intérieur/extérieur	**05**	5 pouces
	-04	Chrome		**-W**	Blanc			**06**	6 pouces
	-04BR	Chrome brossé						**07**	7 pouces
	-05	Bronze architectural							
	-06	Cuivre antique							
	-11	Blanc mat							
	-12BR	Nickel brossé							
	-13	Nickel satiné							
	-15	Gris métallique							

QUALITÉ MARINE

Garantie de 2 ans sur le fini
Cette option augmente la résistance des finis peints en réduisant et en ralentissant l'apparition ainsi que la propagation de l'oxydation (ex : rouille ou autres).
Le traitement « QUALITÉ MARINE » est alors recommandé pour les endroits humides à mouillés.
À moins d'indication contraire, les garnitures sont conçues pour l'intérieur. Convient toutefois aux endroits froids et extérieurs, comme sous les corniches, où les luminaires ne sont pas exposés directement à la pluie ou à la neige.

AVERTISSEMENT – Cette option n'est pas conçue pour les milieux salins et/ou hautement corrosifs tels que les corniches des régions côtières et des piscines intérieures. Une telle utilisation annulera la garantie du produit.

c UL us LISTED

1009, rue du Parc Industriel
Lévis (Québec) G6Z 1C5 Canada
Tél. : 1-888-839-4624
Téléc. : 1-877-839-7057
eclairagecontraste.com/fr
info@contrastlighting.com

© 2018 Éclairage Contraste M.L. Inc.
Tous droits réservés

Éclairage Contraste M.L. Inc. se réserve le droit de modifier les spécifications et/ou de discontinuer tout produit en tout temps et ne pourra être tenu responsable pour toutes conséquences résultant de l'utilisation de cette publication.