Encastré multi fonctionnel

Intertek

IC
CERTIFIÉ

De la maison à la Galerie d'art en passant par les boutiques, notre encastré multi fonctionnel répondra à tous vos besoins. Vous pourrez choisir entre l'option panneau encastré ou projecteur, ajuster l'angle de rayonnement et même ajuster l'angle de projection en mode projecteur.

Modèle	Taille	Watts	Lumens livrés	Lumens DEL	IRC	T° Couleur	Tension
MFD03-3K	3"	8 W	600 lm	750 lm	90	3000 K	120 V

Caractéristiques

Plus de 50 000 heures de durée de vie

Luminaire encastré DEL avec boîte de connexion avec transformateur intégré

Peut être enchaîné

Performance et durée de vie supérieures

Pivotant à 90°, rotation de 360°

Angle du faisceau lumineux ajustable de 30° à 60°

Certifié IC (approuvé pour contact directe avec l'isolant)

Étanche à l'air, homologué ASTM E283-04

Veuillez vous référer à notre site internet pour la liste des gradateurs compatibles

Garantie de 5 ans

Fini

● **BK** Noir

○ **WH** Blanc

Accessoires

RFP-UNI
Gabarit de perçage universel

RFP-23
Gabarit de perçage pour modèles 2" et 3"

Exemple de commande

MFD03-3K-BK
Encastré multi fonctionnel MFD03 dans un fini noir

Note
Pour d'autres finis et/ou températures de couleurs, veuillez contacter votre représentant DALS. À noter que les commandes spéciales auront un délais de livraison d'au moins 12 semaines et qu'il pourrait y avoir une quantité minimum requise
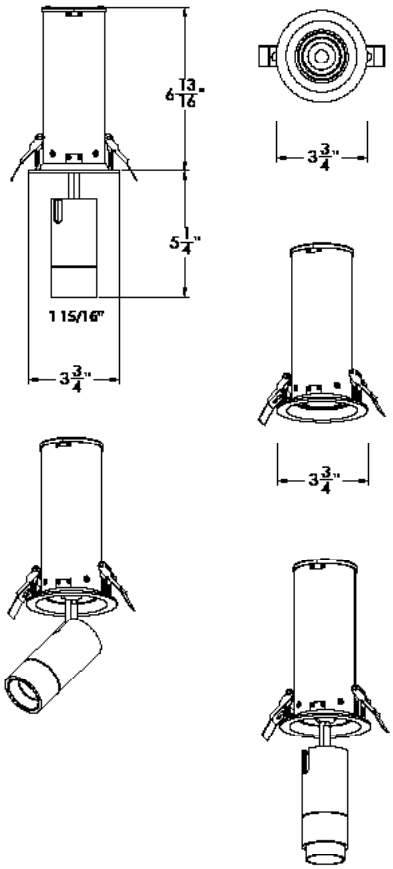
MFD03-3K Ø3-3/8"