Applique murale DEL

ENDROITS MOUILLÉS

Intertek

Imaginez être capable de contrôler manuellement la quantité de lumière provenant à la fois du haut et du bas de votre luminaire. C'est désormais possible avec nos nouvelles appliques murales DEL.

Modèle	Watts	Lumens livrés	LED lumens	IRC	T° Couleur	Tension
LEDWALL001D	7 W	540 lm	600 lm	90	3000 K	120 V

Caractéristiques

Plus de 50 000 heures de durée de vie
Construction en aluminium
Lumière blanche chaleureuse
Sortie d'éclairage unique haut et bas
Angle d'éclairage facilement réglable de 0 ° à 92 °
Faible consommation d'énergie
Consistance de couleur supérieure
Éclairage directionnel
Transformateur graduable intégré
Convient aux endroits mouillés
Veuillez vous référer à notre site internet pour la liste des gradateurs compatibles
Température idéale d'opération : -20° à 40°C
Garantie de 5 ans

Fini

- **BK** Noir
- **BR** Bronze
- **SG** Gris argenté
- **WH** Blanc

Exemple de commande

LEDWALL001D-BK
Applique murale LEDWALL001D dans un fini noir

Note

Pour d'autres finis et/ou températures de couleurs, veuillez contacter votre représentant DALS. À noter que les commandes spéciales auront un délais de livraison d'au moins 12 semaines et qu'il pourrait y avoir une quantité minimum requise
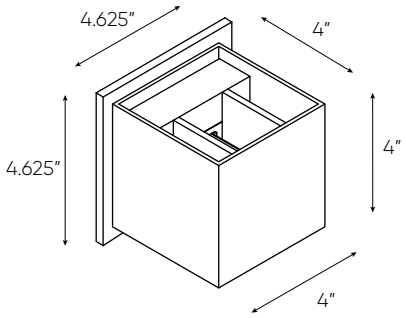
LEDWALL001D