AMPLI-DIM-G3

Série contrôleur

LUX
Solutions d'éclairage

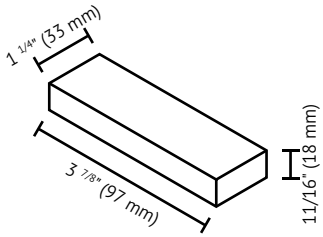

Produit	**Manufacturier**	innovaDEL
Caractéristiques électriques	**Tension**	12 VDC ou 24 VDC
	Capacité (W) en 12 VDC	96 W
	Capacité (W) en 24 VDC	192 W
	Nombre de canaux	1
Dimensions	**Longueur**	3 7/8" (97 mm)
	Largeur	1 1/4" (33 mm)
	Hauteur	11/16" (18 mm)

Schéma de branchement

Option de branchement 1

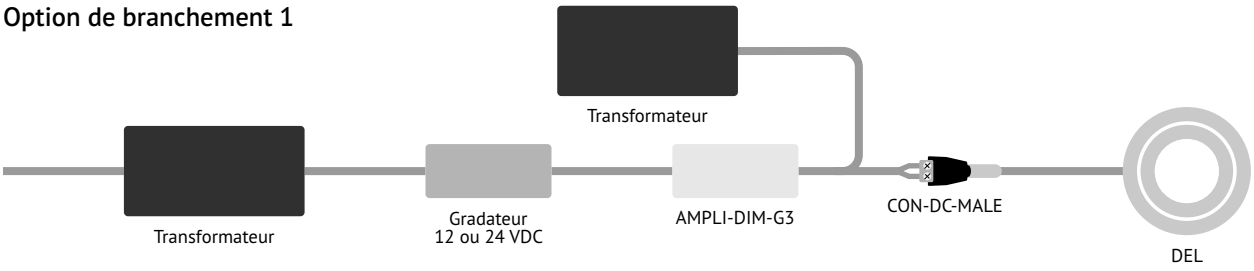

Option de branchement 2

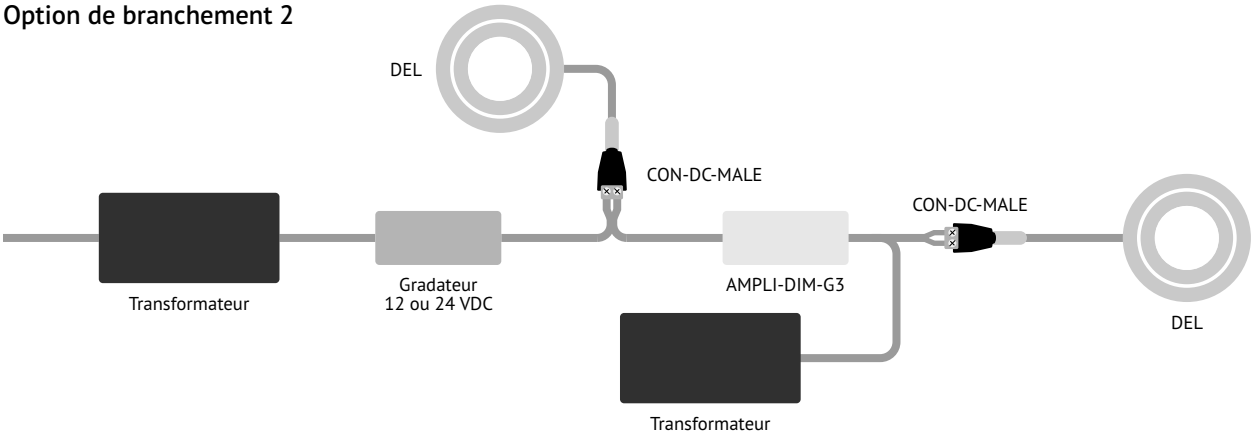

Schéma détaillé

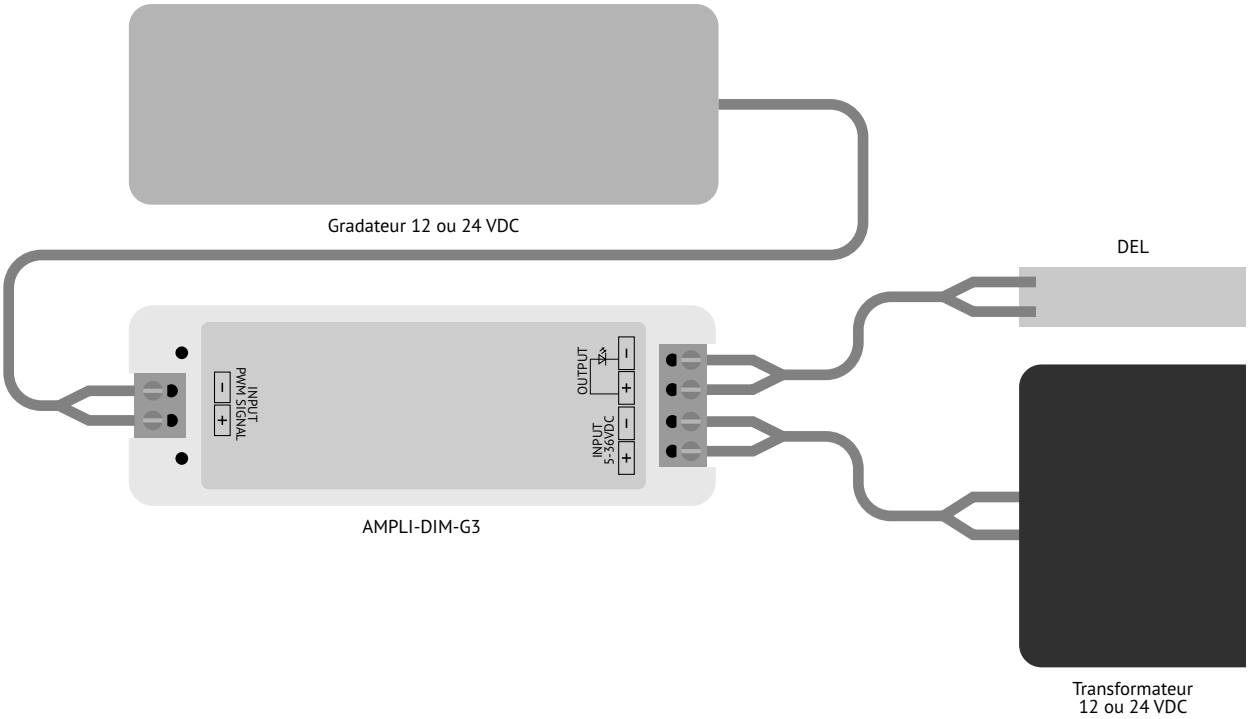

Avertissement

- Ce produit est conçu pour fonctionner avec un transformateur de 12 VDC ou de 24 VDC. Ne jamais le brancher directement à une source de haute tension.
- Ce produit est destiné à un usage en intérieur et n'est pas protégé contre l'humidité.
- Ce produit doit être installé par une personne qualifiée ou un électricien, en respectant le code électrique en vigueur.

Garantie

Ce produit est garanti contre les défauts de fabrication pour une période de deux (2) ans à compter de la date d'achat et exclut les autres produits présentés dans cette fiche. Pour une description complète de la garantie, visitez notre site web luxsolutions.ca ou contactez notre support technique. Toute modification, altération ou installation inadéquate du produit ont pour effet d'annuler la garantie.